Перечень опор

Лист	Наименование	Примечание
9.1	Напорный трубопровод конденсатных насосов основных подогревателей.	
	Скользящая опора 18.	

Взам. инв. №

Подпись и дата 30.08.13

Инв. № подл. 83515

Изм.	Кол.уч.	Лист	№док.	Подп.	Дата
Н. контр.		Михеев			30.08.13
Проверил		Шкитилева			30.08.13
Разработал		Михеев			27.09.13

1350.12.38А-30UNB-1356-TD

Объекты III очереди строительства
ЗАО СГК (ТЭЦ)

Сетевая установка основных и пиковых подогревателей турбоагрегатов ст.№8,9. II система теплоснабжения.

Стадия	Лист	Листов
Р	9	

Напорный трубопровод конденсатных насосов основных подогревателей. Опоры.

ОТКРЫТОЕ АКЦИОНЕРНОЕ ОБЩЕСТВО ИНСТИТУТ ТЕПЛОЭЛЕКТРОПРОЕКТ НИЖНИЙ НОВГОРОД

Файл

Формат А4

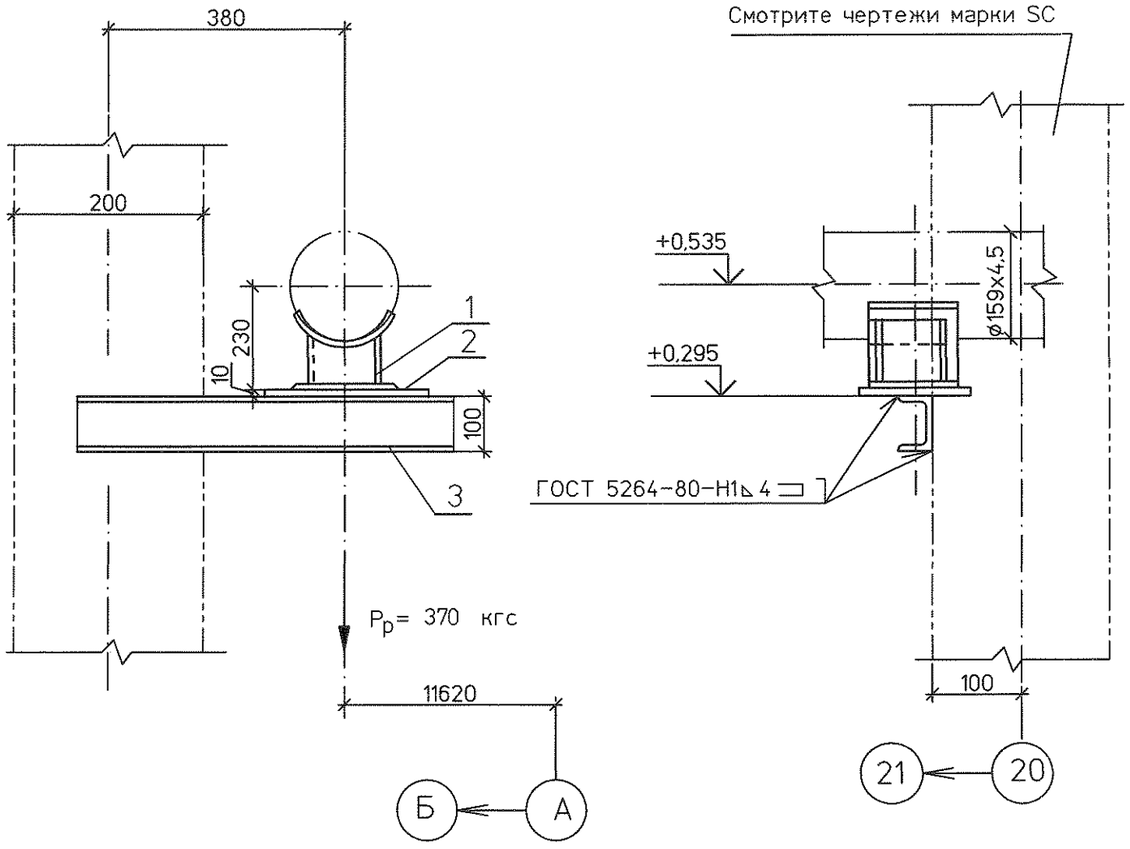

Спецификация деталей

Поз	Обозначение	Наименование	Кол.	Материал	Масса, кг		Приме-чание
					ед.	общ.	
1	25 ОСТ 34-10-616-93	Опора 159У	1	Сборный	2,7	2,7	
2	ГОСТ 19903-74	Лист Б-ПН-0 10х150х150	1	Ст3сп5 ГОСТ 14637-89	1,77	1,77	
3	ГОСТ 8240-97	Швеллер 10-В L=650	1	Ст3пс6 ГОСТ 535-2005	5,58	5,58	
	ГОСТ 9467-75	Наплавленный металл		Э42А		0,07	

ИТОГО 10,1 кг

1. Монтажный чертеж №1350.12.38А-30UNB-1356-TD л.8 (30LCA10..10BR001, 30LCA14BR001)

Инв. № подл. | 83515 | Подпись и дата | Взам. инв. №

Изм.	Кол.уч.	Лист	№док.	Подп.	Дата
Н. контр.		Михеев			
Проверил		Шкитилева			
Разработал		Михеев			24.09.13

1350.12.38А-30UNB-1356-TD

Объекты III очереди строительства ЗАО СГК (ТЭЦ)

Сетевая установка основных и пиковых подогревателей турбоагрегатов ст.№8,9. II система теплоснабжения.

Стадия	Лист	Листов
Р	9.1	

Напорный трубопровод конденсатных насосов основных подогревателей. Скользящая опора 18.

Открытое акционерное общество Институт Теплоэлектропроект Нижний Новгород